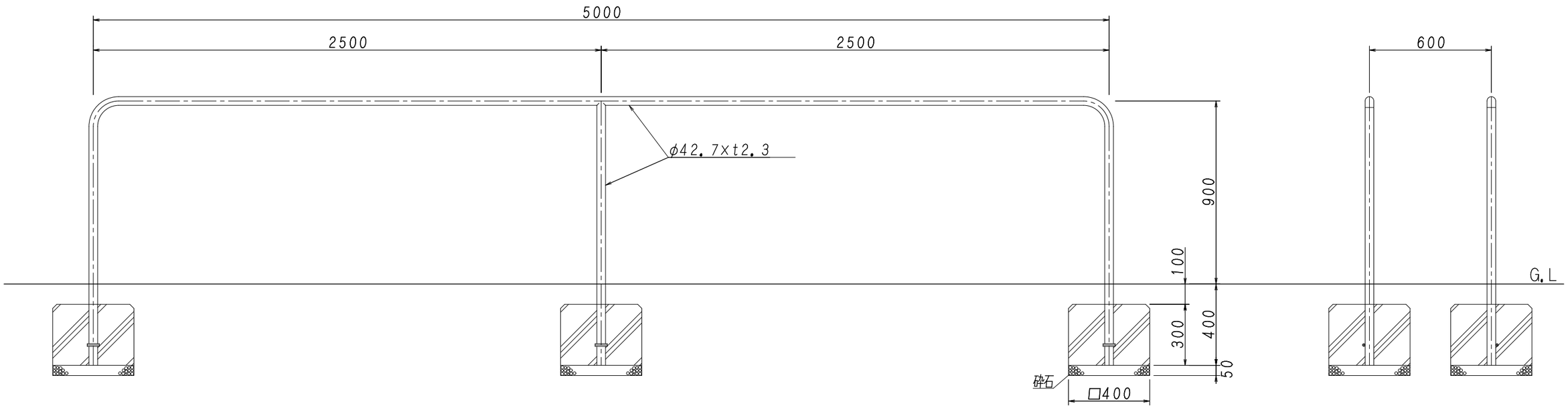

- 塗装：高温焼付塗装仕上
- 生産物賠償責任保険加入製品（対人・対物最高5億円）
- 公益財団法人 日本スポーツ施設協会器具部会メーカー品

※ G.Lでの寸法は、地面の凸凹・水勾配等により誤差が生じる場合があります

現　場　名	設計年月日	設計			尺度	図面番号	製品名称
	平成26年9月17日	大釜	日本体操協会器械器具・トランポリン検定工場 日本バスケットボール協会検定工場 日本バドミントン協会検定工場 日本陸上競技連盟検定工場 日本バレーボール協会公認推薦用具認定 日本スポーツ施設協会特別会員 製品安全協会安全基準合格品製造工場	吉田体機工業株式会社 大阪本社・養父工場・姫路営業所	1/20	U－80(B)	一輪車練習バー（5m 固定式）