対象	体力促進遊具 (3～12歳)

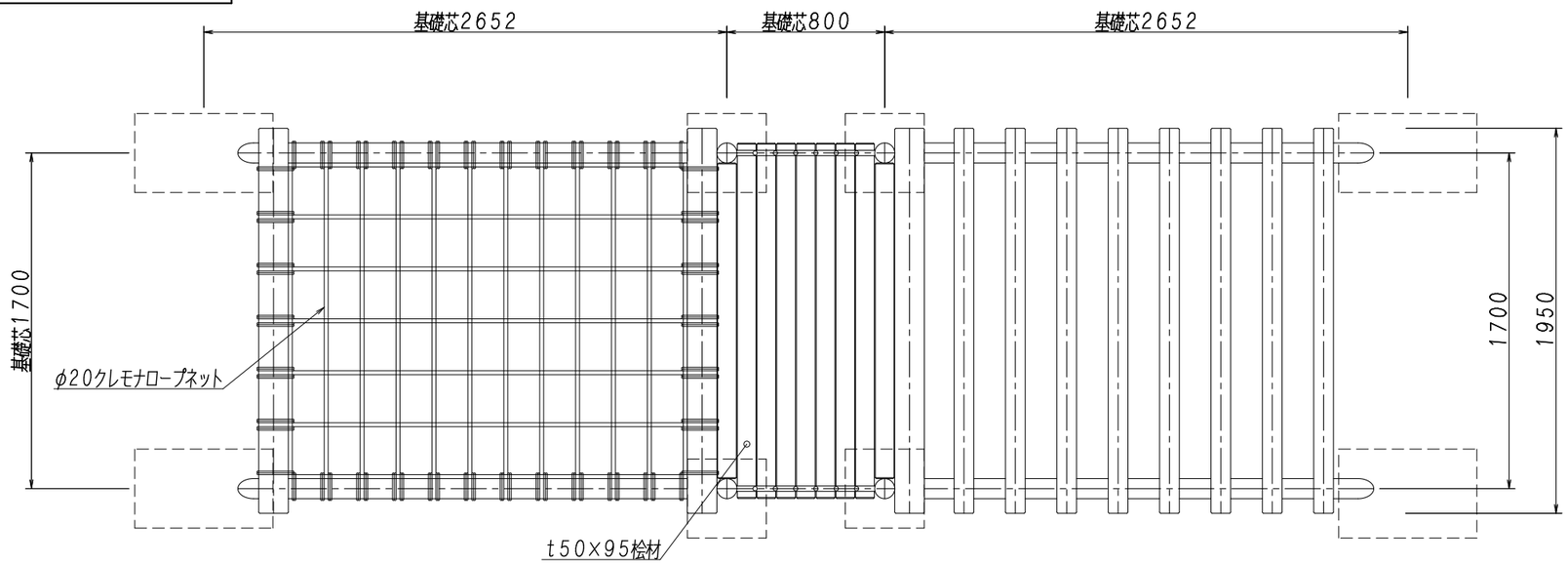

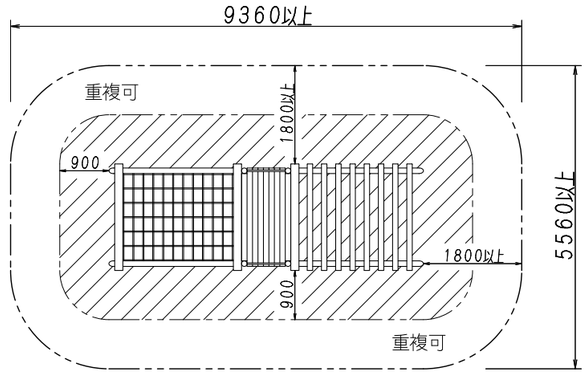

※表示図は単体の安全領域です。隣接する遊具がある場合は
各種遊具の安全領域と重複条件を考慮する必要があります。

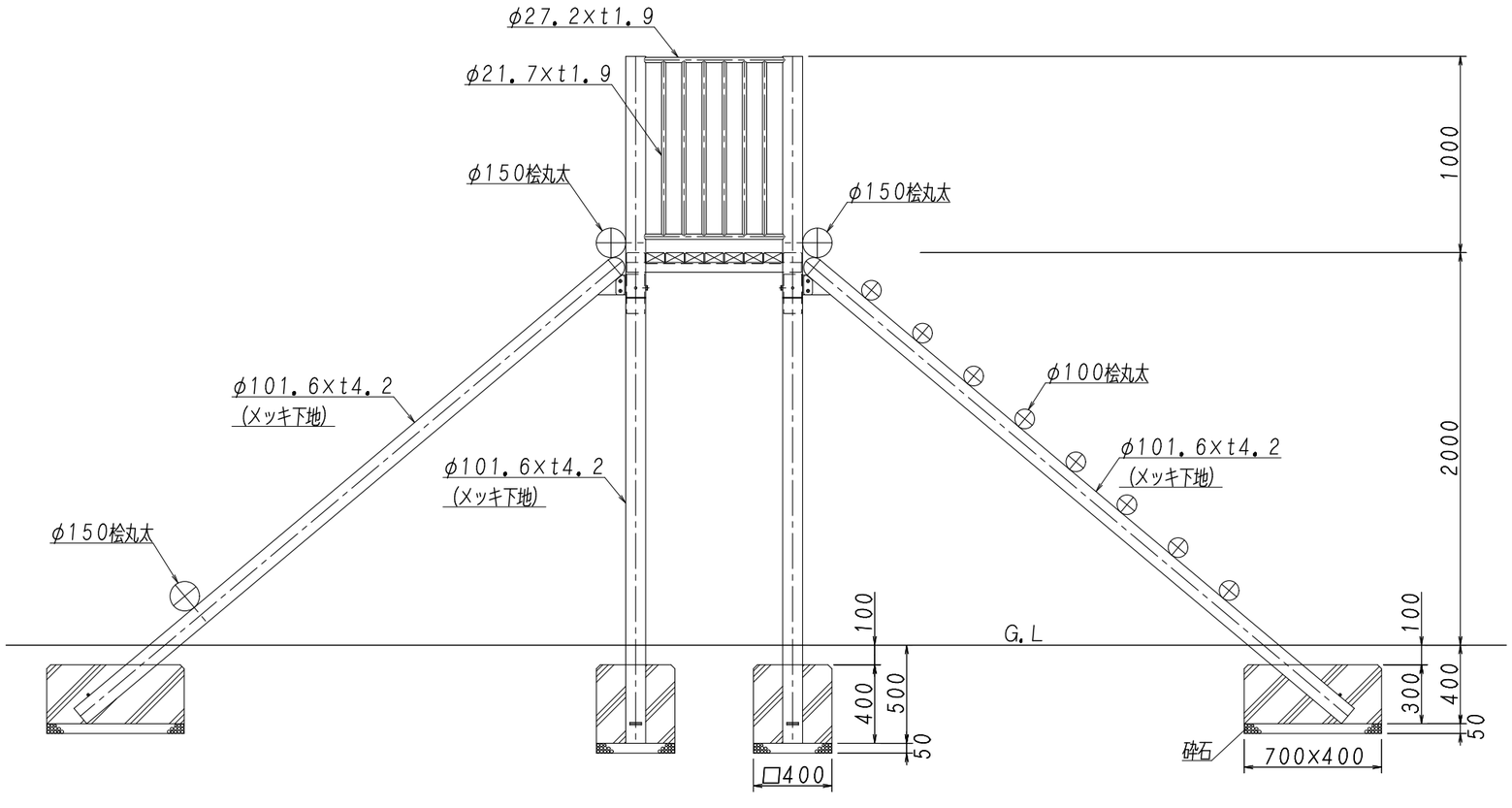

- 木部：防腐処理を施す
- 塗装：高温焼付塗装仕上
- 生産物賠償責任保険加入製品（対人・対物最高5億円）
- 公益財団法人 日本スポーツ施設協会施設用器具部会加盟メーカー品

※ 当器具は、体力促進遊具です
※ G.Lでの平面寸法や高さは、地面の凸凹・水勾配等により誤差が生じる場合があります

現場名	設計年月日	設計			尺度	図面番号	製品名称
	令和2年3月9日	大釜	日本体操協会器械器具・トランポリン検定工場 日本バスケットボール協会検定工場 日本バドミントン協会検定工場 日本陸上競技連盟検定工場 日本バレーボール協会公認推薦用具認定 日本スポーツ施設協会特別会員 製品安全協会安全基準合格品製造工場	吉田体機工業株式会社 大阪本社・養父工場・姫路営業所	1／30	U－34(L)	コンビクライミング L型