対象	児童用 (6～12歳)

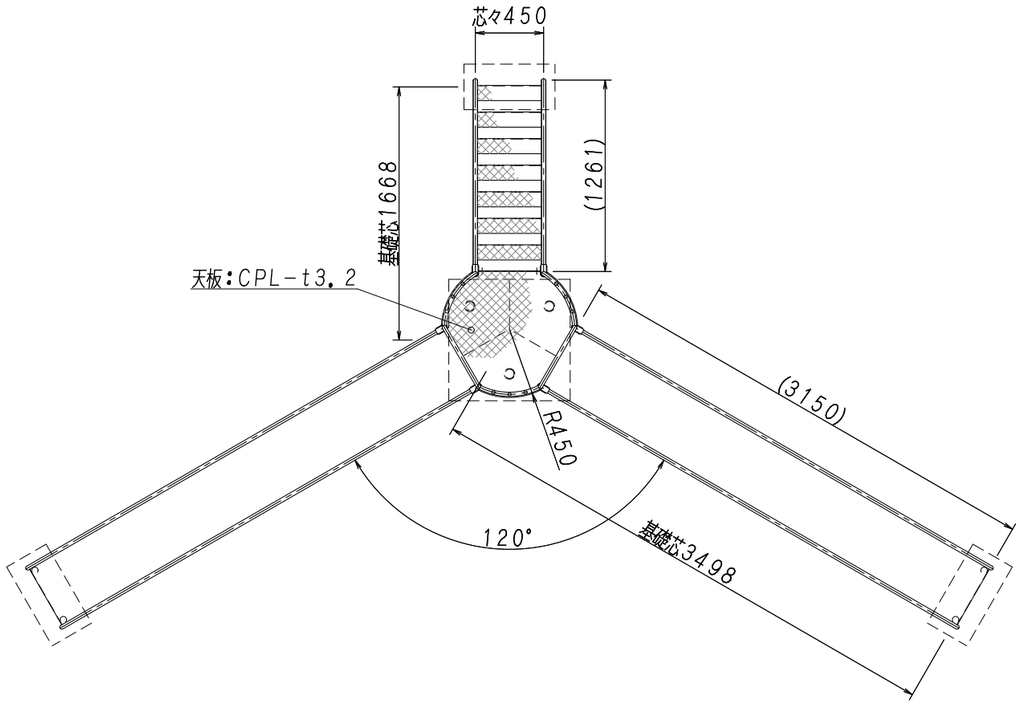

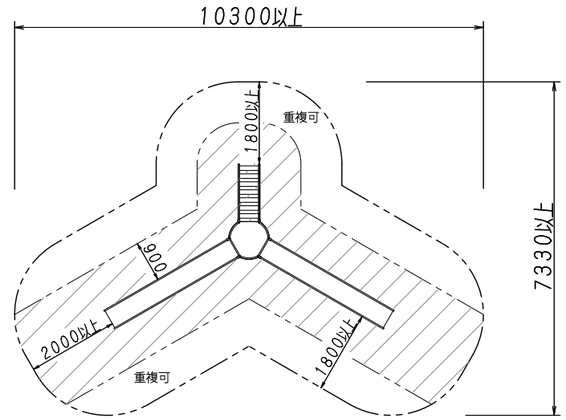

※表示図は単体の安全領域です。隣接する遊具がある場合は
各種遊具の安全領域と重複条件を考慮する必要があります。

- 塗装:高温焼付塗装仕上
- 生産物賠償責任保険加入製品(対人・対物最高5億円)
- 公益財団法人 日本スポーツ施設協会器具部会メーカー品

※ 一般社団法人 日本公園施設業協会『遊具の安全に関する規準』の準拠品
※ G.Lでの平面寸法や高さは、地面の凸凹・水勾配等により誤差が生じる場合があります

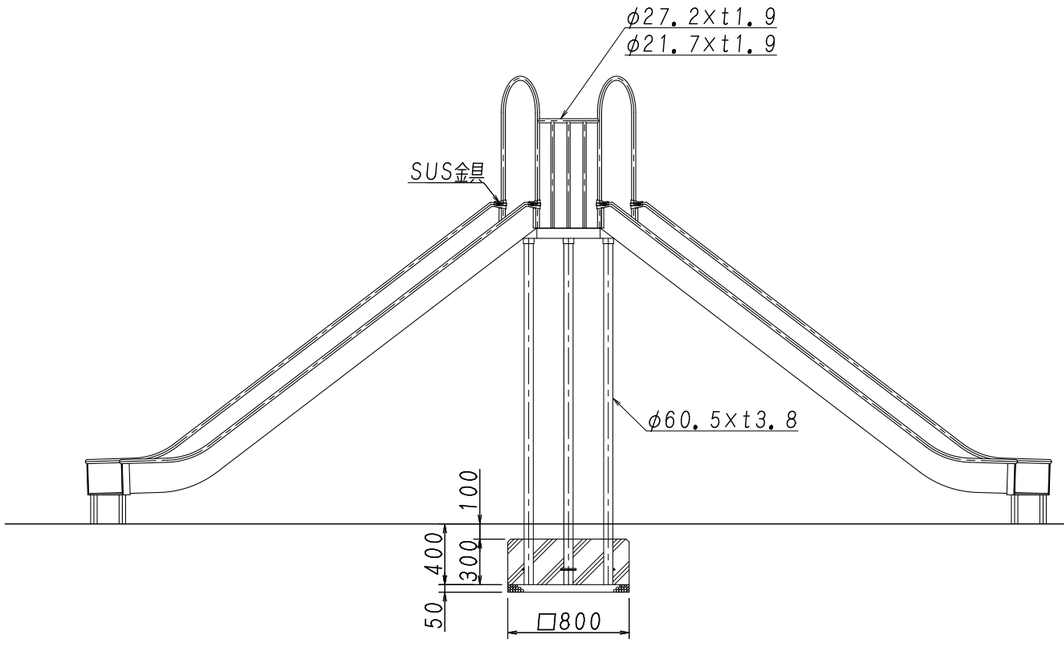

滑り面断面図

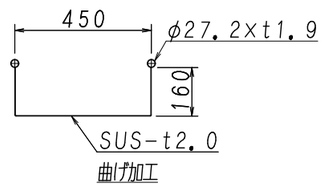

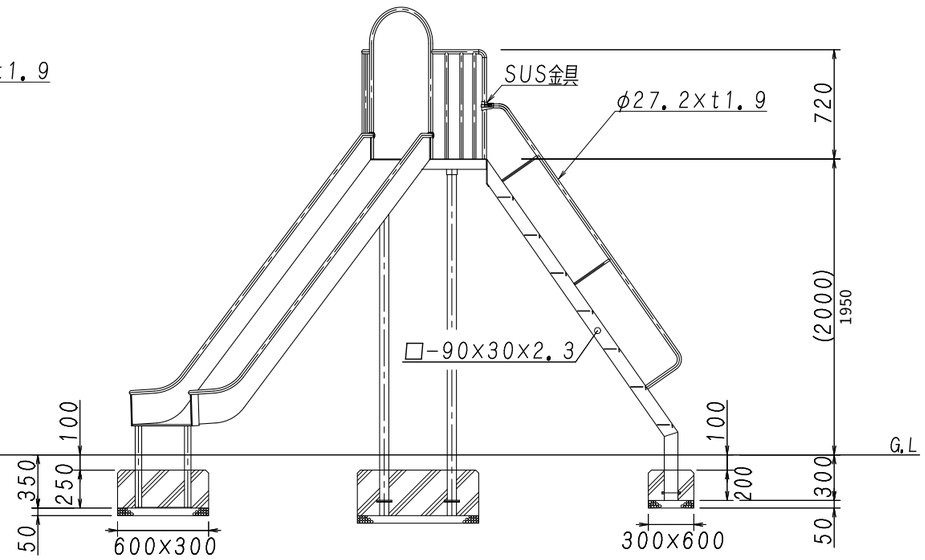

現場名	設計年月日	設計			尺度	図面番号	製品名称
	令和4年6月9日	大釜	日本体操協会器械器具・トランポリン検定工場 日本バスケットボール協会検定工場 日本バドミントン協会検定工場 日本陸上競技連盟検定工場 日本バレーボール協会公認推薦用具認定 日本スポーツ施設協会特別会員 製品安全協会安全基準合格品製造工場	吉田体機工業株式会社 大阪本社・養父工場・姫路営業所	1／40	U－22(C)	二方式スベリ台